Балтика Мебель
ФАБРИКА МЕБЕЛИ и УЮТА
+7 (812) 38-55-300, baltikamebel.ru

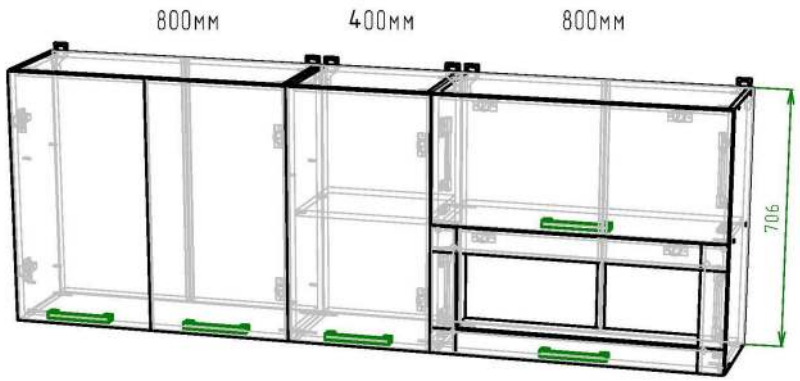

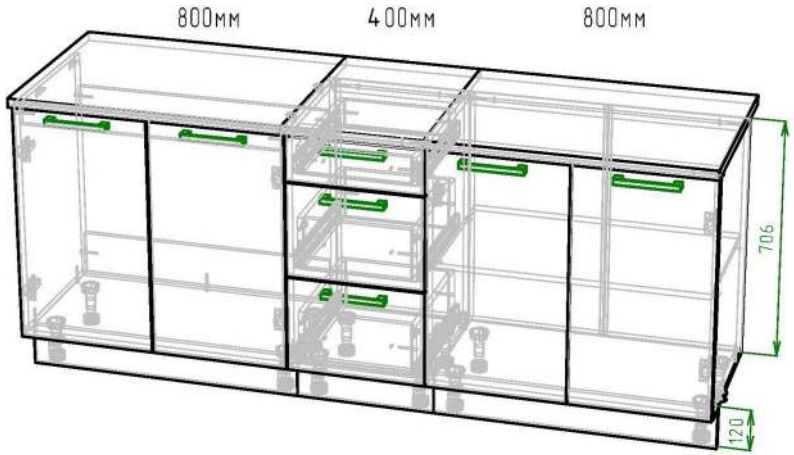

Общие предписания перед сборкой мебели:

- Перед началом сборки мебели внимательно ознакомьтесь с прилагаемой инструкцией и расчистите место для монтажа.

- Подготовьте необходимый инструмент: шестигранник 4мм, отвертка крестовая PH2, рулетка, карандаш (не строительный)

- Выполняя сборку изделия внимательно следите за краями крупногабаритных деталей при перемещениях во избежание повреждений детали и окружения.

Рекомендации по эксплуатации и уходу:

Рекомендуемая температура воздуха в помещении — не ниже +12°С и не выше +40°С, относительная влажность — 45-70%. Существенное отклонение от указанного режима приводит к значительному ухудшению потребительских качеств мебели.

Не располагайте мебель ближе 0,5 — 0,7 м от отопительных приборов и других источников тепла, а также не подвергайте мебель воздействию прямых солнечных лучей, которое вызывает старение декоративного покрытия и приводит к деформации деталей изделия. Мебель из ЛДСП и МДФ боится растворителей, бензина, абразивных средств и мочалок, отбеливателей, нашатырного спирта, хлора, пара, мастики, воска, соды.

Влажную салфетку или тряпочку нельзя держать на поверхности более 5-ти минут. Пятна лучше удалять сразу.

Максимально допустимая нагрузка: на полки шкафов и стеллажей из ДСП — 15-20 кг (в зависимости от толщины полки); на стеклянные полки — до 5 кг; на дно ящиков — 10-30 кг (в зависимости от ширины ящика).

Не поднимайте тяжелые и габаритные элементы в одиночку, если Вы не уверены в своих силах.

При возникновении проблем со сборкой или вопросов по качеству нашей продукции, обращайтесь в наш отдел сервиса.

Сборка на конфирматы

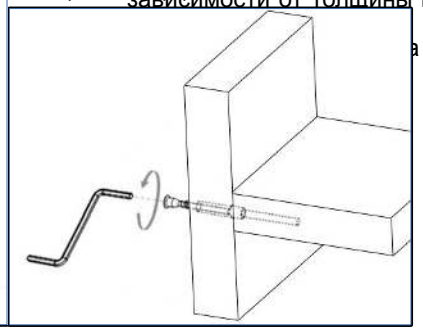

Установка креплений мойки

Изделие: Кухонный комплект «Модена»

Балтика Мебель
ФАБРИКА МЕБЕЛИ и УЮТА
+7 (812) 38-55-300, baltikamebel.ru

2000

I. Описание используемого крепежа

	Наименование материала	Ед. изм.	Количество в заказе
	4.01.2. Петля BOYARD (ПРОСТАЯ) Накладная 105*	шт	
	4.02.2. Напр. Шариковые L=400мм БЕЗ ДОВОДЧИКА (арт. 0)	шт	2
	4.04. Ручка Скоба (арт. 7-М/128) Металл МатХром	шт	12
	4.06. Клипса под ЛДСП для опоры регулируемой (пластик)	шт	8
	4.06. Опора регулируемая (пластик) Н=120	шт	12
	4.11.4. Крепление накладной мойки	шт	1
	4.14.1. Полкодержатель врезной D=5мм (бочонок)	шт	24
	4.20. Навес нерегулируемый №495	шт	6
	7.1. Винт М4х25 (головка полукруг)	шт	8
	7.1. Винт М4х35 (головка полукруг)	шт	4
	7.1. Гвоздь Толевой 2х20	шт	149
	7.1. Конфирмат 7х50	шт	56
	7.1. Саморез 3,5х16	шт	180
	7.1. Саморез 3,5х30	шт	18
	7.1. Шток эксцентрика L=34мм	шт	2
	7.1. Эксцентрик D=15мм (бочонок)	шт	2
	7.6. Заглушка эксцентриковой стяжки d15 (пластиковая) "в цвет"	шт	2

II. Порядок работы при сборке кухни

1. Собрать корпуса всех предметов без навешивания фасадов

- Информация о расположении предметов в пакетах указана на этикетках к пакетам.
- Описание сборки предметов указана на последующих страницах.

2. Выставить все столы

- Установите все нижние предметы на место расположения гарнитура согласно эскизу.
- Выровняйте все предметы в один уровень по высоте при помощи регулируемых опор.
- Установите столешницы на предметы. Зафиксируйте столешницы к столам через верхние планки, используя саморезы 3.5х30
- Навесьте фасады на петли 3,5х16, закрепите ручки на винты М4.
- Ящичные фасады установите следующим образом:

а) используя винты М4х35, закрепите фасад ящика к корпусу ящика через просверленные отверстия по центру. Не затягивайте винты на полную силу.

б) закройте ящик и отрегулируйте положение фасада относительно других.

в) аккуратно откройте ящик и затяните винты на ручках полностью. Затем, при помощи саморезов 3.5х30 дополнительно зафиксируйте фасад к корпусу ящика.

3. Установка навесных шкафов

- Используя монтажные проушины, вывесить шкафчики над кухней, согласно эскизу.

4. Окончание монтажа

- Навесьте фасады на верхние предметы и установите ручки аналогично нижним столам.
- Отрегулируйте все зазоры

Балтика Мебель
ФАБРИКА МЕБЕЛИ и УЮТА
+7 (812) 38-55-300, baltikamebel.ru

2000

Сборка стола с полкой

- Прикрутите петли к правой и левой боковинам предмета (используя саморезы 3,5х16) в размеченных местах.

- Прикрутите подполочники как показано на эскизе.

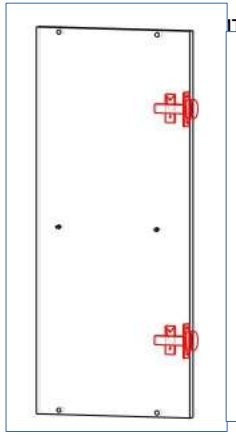

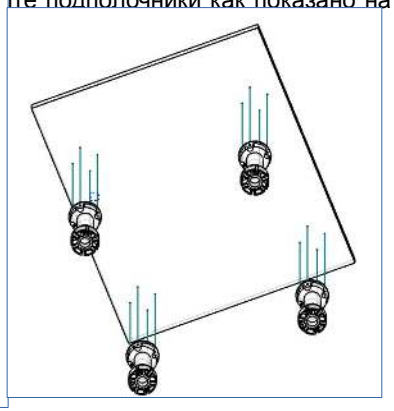

- Прикрутите опоры к нижней крышке предмета по 4 самореза 3,5х16 в размеченных местах.

- Соберите корпус предмета (бока, крышку и соединительные планки) на конфирматы как показано на рисунке.

Заднюю стенку ДВП набить при помощи гвоздей (шаг расположения гвоздей примерно 150 мм)

- В

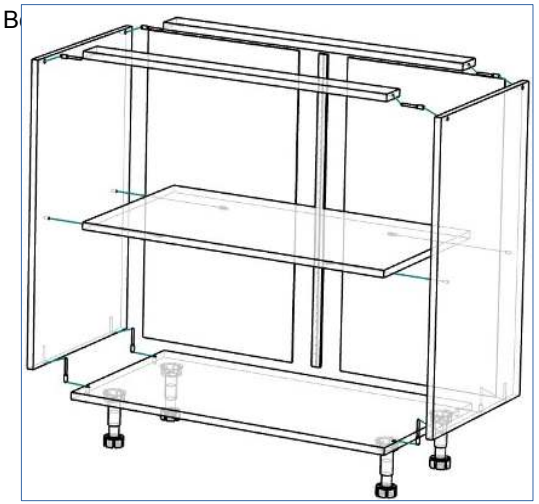

Сборка стола под мойку

- Прикрутите петли к боковинам предмета (используя саморезы 3,5х16) в размеченных мес

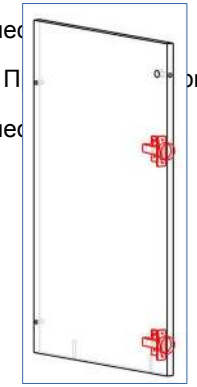

- П ры к нижн ореза 3,5х16 в размеченных мес

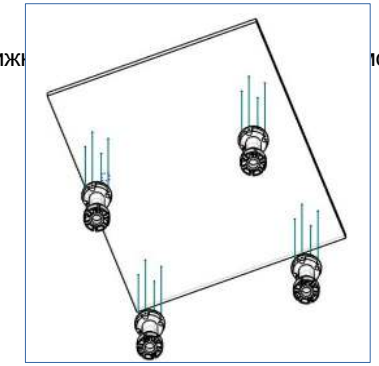

- Соберите корпус предмета (бока, крышку и соединительные планки) на конфирматы и эксцентрики, как показано на рисунке.

- Крепления накладной мойки закрепите н еме на стр. 1

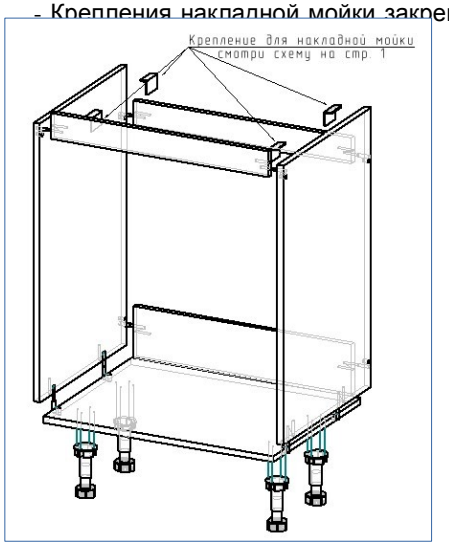

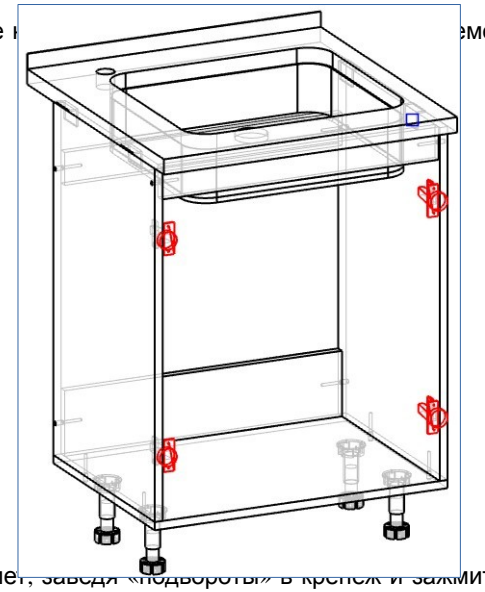

- Установите накладную мойку на предмет, заведя «подвороты» в крепеж и зажмите мойку крепежом.

Затяните саморезы крепежа окончательно.

Балтика Мебель
ФАБРИКА МЕБЕЛИ и УЮТА
+7 (812) 38-55-300, baltikamebel.ru

2000 Сборка Стола с ящиками

- Прикрутите направляющие к правой и левой боковинам предмета (по 3 самореза 3,5х16 на каждую направляющую) в размеченных местах.

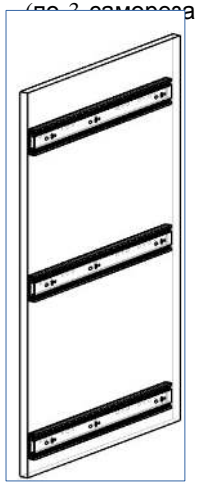

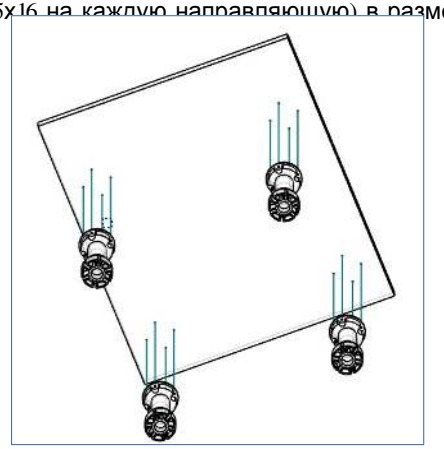

- Прикрутите опоры к нижней крышке предмета по 4 самореза 3,5х16 в размеченных местах.
- Соберите корпус предмета (бока, крышку и соединительные планки) на конфирматы как показано на рисунке.

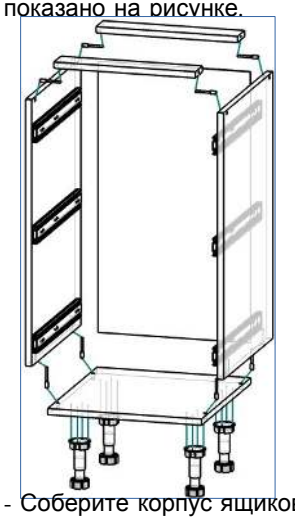

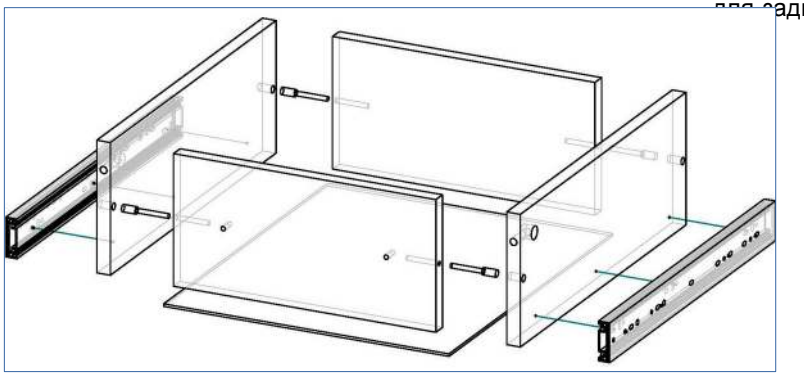

- Соберите корпус ящиков на конфирматы, набейте снизу донышко на гвозди (по 3 гвоздя на сторону), прикрутите направляюшие (по 3 самореза 3,5х16 на направляющую).
- Набейте на корпус предмета заднюю стенку ДВП, используя гвозди (шаг расположения гвоздей примерно 150 мм)
- Вставьте собранные корпуса ящиков в полученный предмет и закрепите фасады.

Сборка навесного шкафа с полкой или под сушилку

- Прикрутите петли к боковине (используя саморезы 3,5х16) в размеченных местах.
- А так же установите подполочники в отверстия

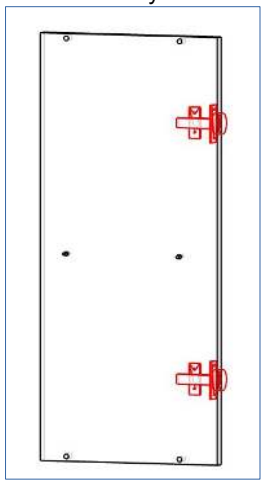

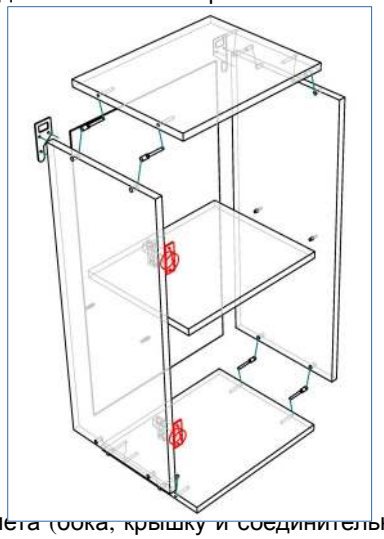

- Соберите корпус предмета (бока, крышку и соединительные планки) на конфирматы как показано на рисунке. Для шкафчика с 2 дверками используйте соединительный профиль для задней стенки

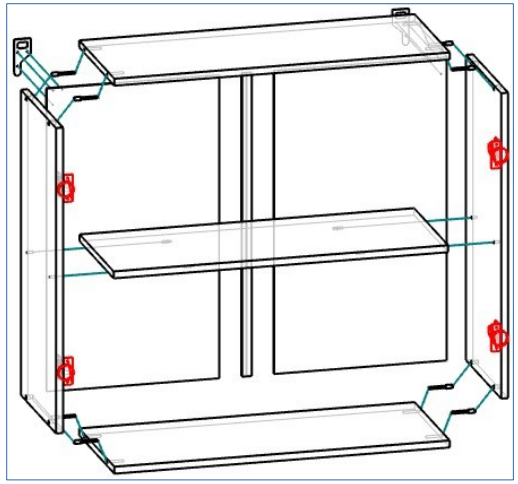

- Установите вставные полки и посудосушитель, прикрутите навесы сзади по углам на саморезы 3.5х30

Балтика Мебель
ФАБРИКА МЕБЕЛИ и УЮТА
+7 (812) 38-55-300, baltikamebel.ru

2000

Сборка навесного шкафа с откидными дверками

- Прикрутите петли к горизонтам (используя саморезы 3,5x16) в размеченных местах.

- А так же установите газовые аммортизаторы с гасителями на боковины как показано на

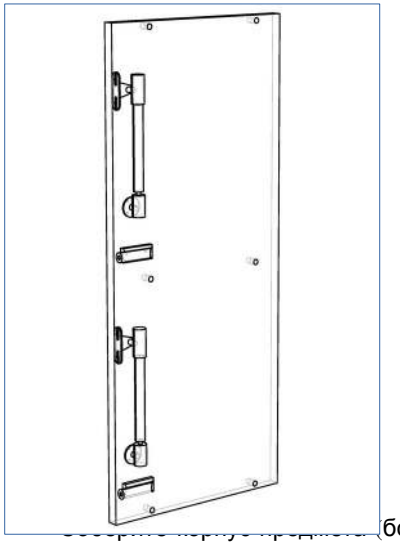

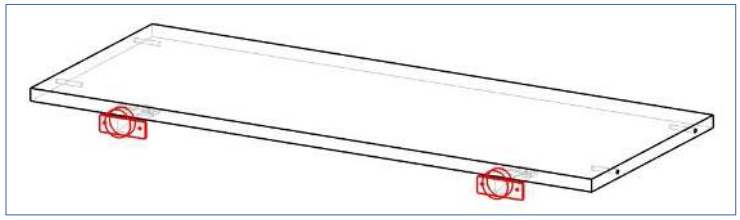

Соберите корпус предмета (бока, крышку и соединительные планки) на конфирматы как показано на рисунке. В случае с откидными фасадами- прикрутите газовые амортизаторы к бо

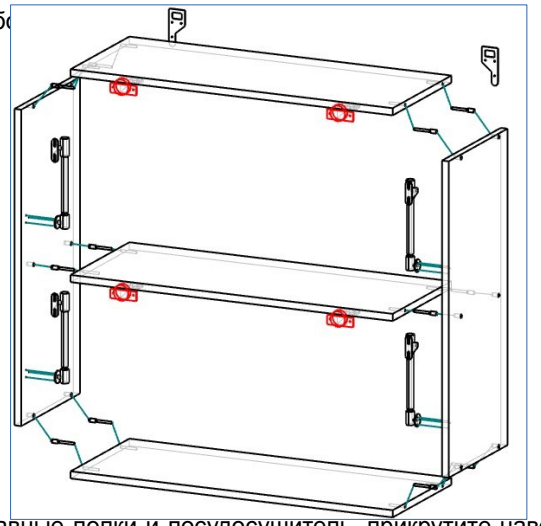

- Установите вставные полки и посудосушитель, прикрутите навесы сзади по углам на саморезы 3.5x30